Chapitre 8

Dynamique du dipôle RC

Plan du Chapitre

1 – Rappels
2 – Le condensateur
3 – Circuit RC série
3.1 – Charge du condensateur
3.2 – Décharge du condensateur
4 – Temps caractéristique

L'essentiel du cours est dans la **fiche de mémorisation**

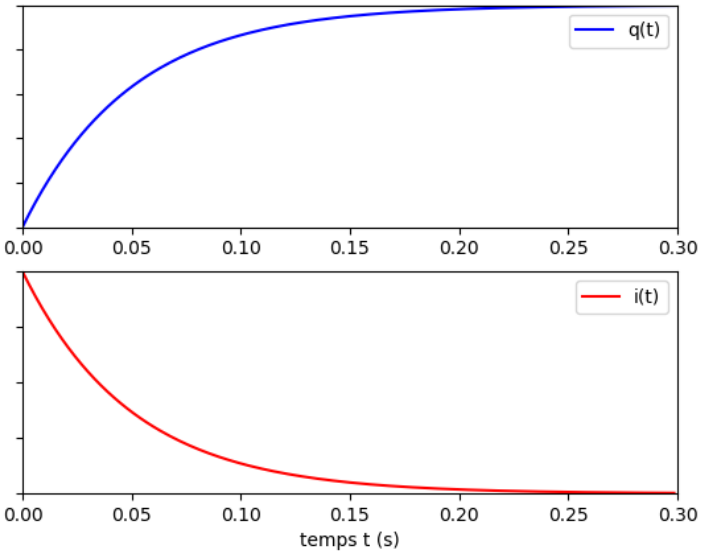

Liste des TP

TP Charge du condensateur

Exercices

La fiche d'exercices est sur infogl. Tous ces exercices sont typiques du chapitre. Certains éléments des exercices sont reproduits ci-contre pour vous faciliter la vie.

Ex 1 ☐
Ex 2 ☐ ☐ ☐
Ex 3 ☐
Ex 4 ☐ ☐

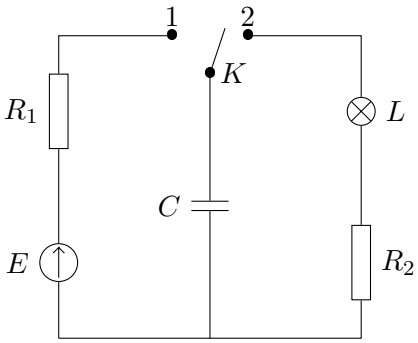

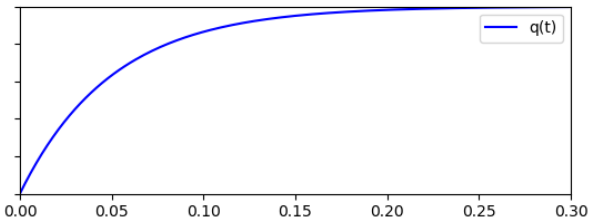

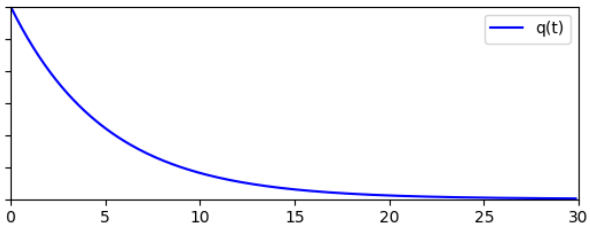

t (ms)	5	10	15	20	25	30	35	40	45	50	55	60
u_R (V)	3.03	1.84	1.12	0.68	0.41	0.25	0.15	0.09	0.06	0.03	0.02	0.01
u_C (V)												